**Rebris S**
**ééngreeps wastafelmengkraan 110 CoolStart zonder afvoer**
Oppervlakte finish: **chroom** Artikelnummer: **72520000**

## Beschrijving

- ComfortZone 110
- voorsprong uitloop 133 mm
- uitloophoogte: 109 mm
- met vaste uitloop
- straalsoort: Normale straal
- maximale doorstroomhoeveelheid bij 3 bar: 5 l/min
- keramisch kardoes
- koud water in middenpositie, bespaart energie en kosten
- Kiwa K6161_Mechanical Mixers EN817

## Artikeldetails

| | |
|---|---|
| Vrijblijvende advies verkoopprijs excl. BTW | 107,00 € |
| Vrijblijvende advies verkoopprijs incl. BTW | 129,47 € |

## Technologie

AirPower · EcoSmart · Comfort Zone · CoolStart

## Designprijzen

DESIGN AWARD 2022 · reddot winner 2022 · INNOVATIVE ARCHITECTURE winner

## Productfoto



## Maattekening

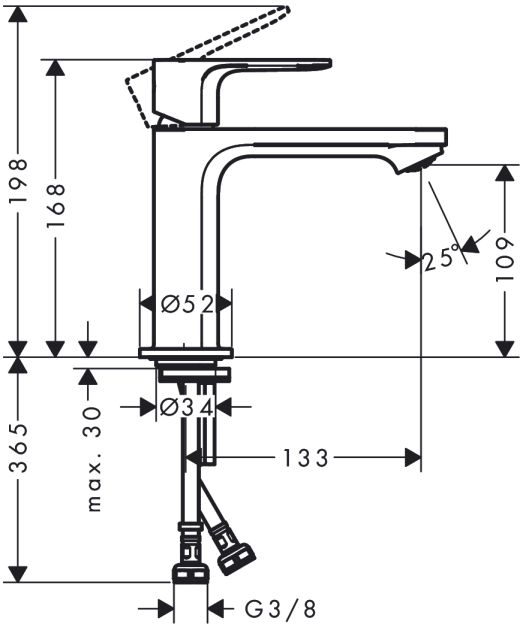


## Doorstroomdiagram

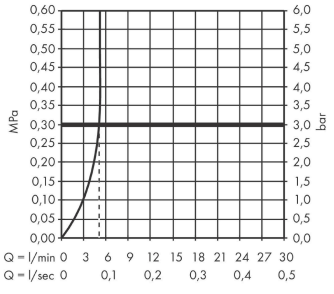

**Rebris S**
**ééngreeps wastafelmengkraan 110 CoolStart zonder afvoer**
Oppervlakte finish: **chroom** Artikelnummer: **72520000**

## Explosietekening

Bouwjaar: **>06/22**

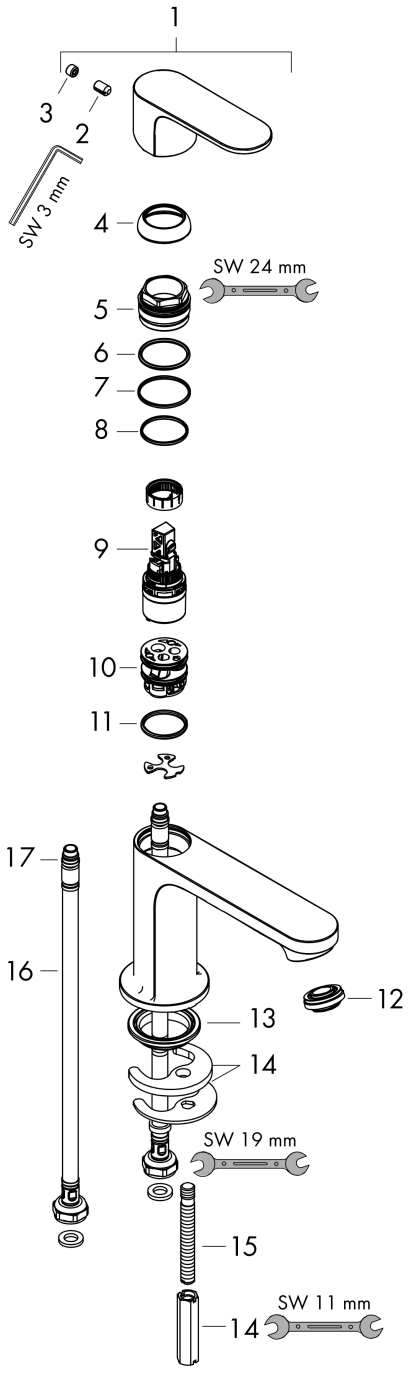

**Rebris S**
**ééngreeps wastafelmengkraan 110 CoolStart zonder afvoer**
Oppervlakte finish: **chroom** Artikelnummer: **72520000**



## Reserveonderdelenlijst

Bouwjaar: **>06/22**

| Regel | Beschrijving | Artikelnummer | Prijs incl. BTW | VE |
|---|---|---|---|---|
| 1 | greep | 94644000 | - | 1 |
| 2 | inbusschroef M6x10 DIN 916 | 96029000 | - | 1 |
| 3 | greepstop | 95704000 | - | 1 |
| 4 | afdekkap | 98863000 | - | 1 |
| 5 | moer | 98864000 | - | 1 |
| 6 | O-ring 24x2 | 98388000 | - | 1 |
| 7 | O-ring 27x1,5 | 92527000 | - | 1 |
| 8 | O-ring 25x1,5 | 98146000 | - | 1 |
| 9 | kardoes compl. | 95973001 | - | 1 |
| 10 | kardoesadapter | 95975000 | - | 1 |
| 11 | O-ring 23x2 | 98398000 | - | 1 |
| 12 | perlator M24x1 (5 l/min) | 94364000 | - | 1 |
| 13 | dichting Ø 42 | 98722000 | - | 1 |
| 14 | schachtbevestigingsset compl. | 96016000 | - | 1 |
| 15 | schroef M8 x 68 | 97736000 | - | 1 |
| 16 | aansluitslang 450 mm M8x0,75 G3/8 | 97206000 | - | 1 |
| 17 | O-ring 6,6x1,6 | 93019000 | - | 1 |